MERCEDES PALFINGER PK 36002 E
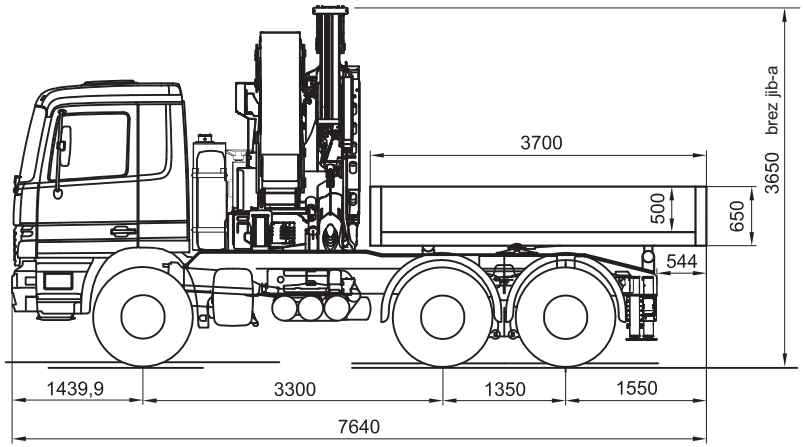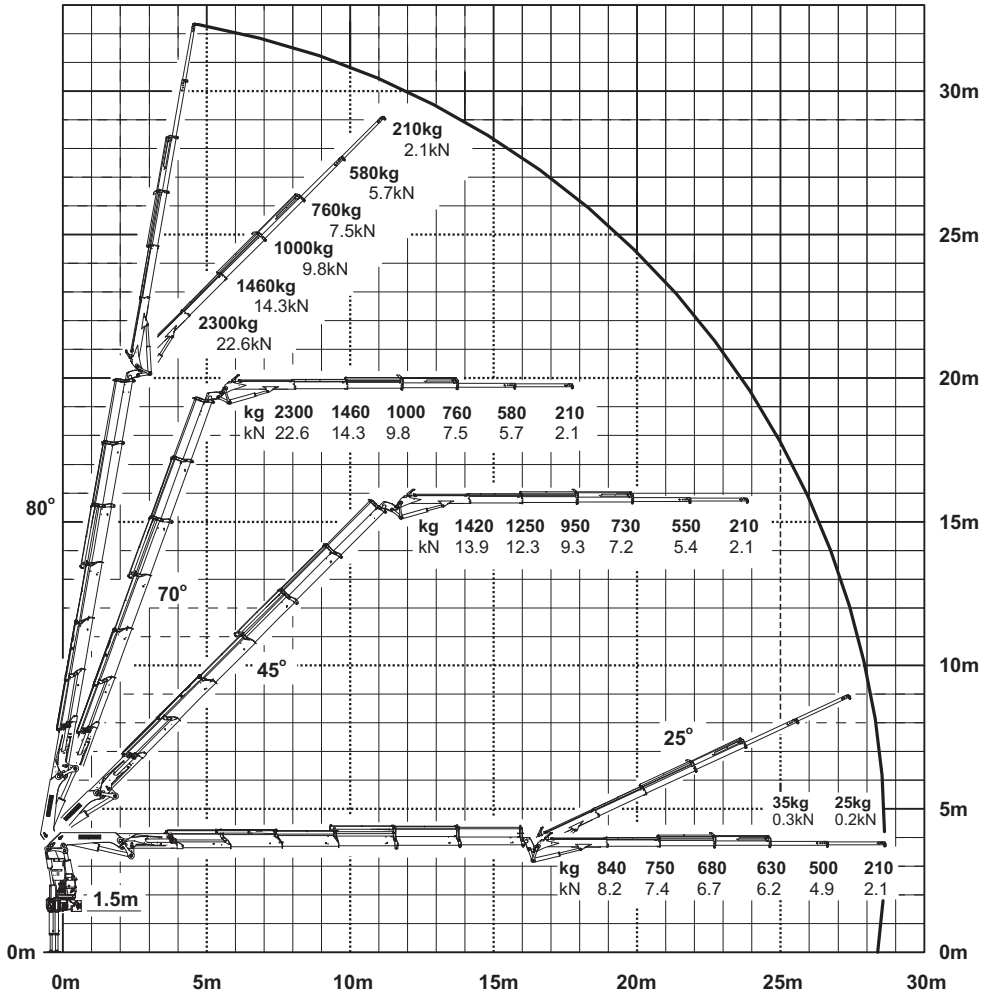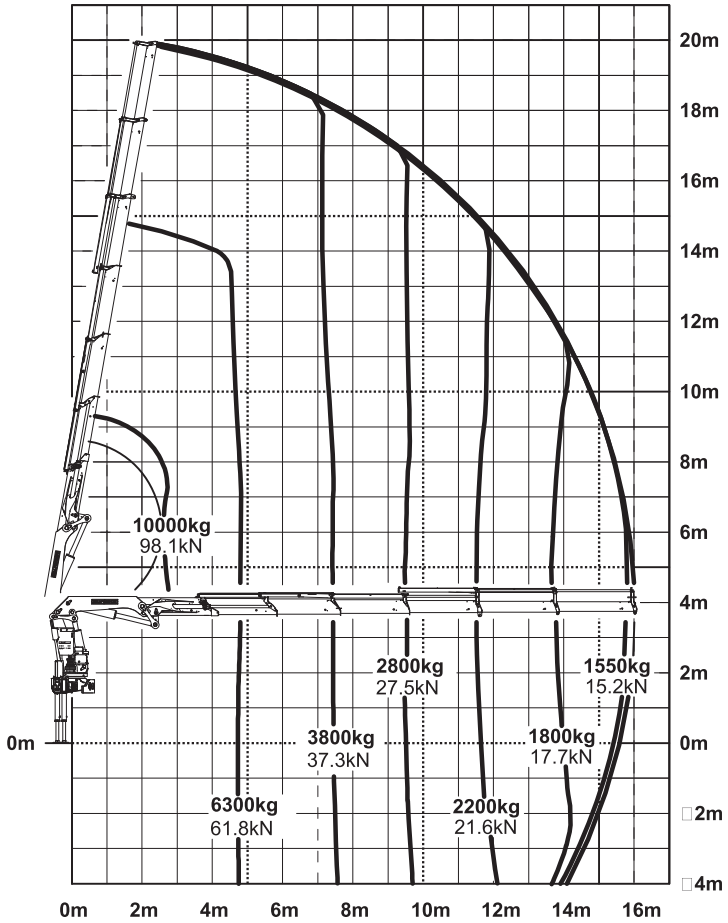
nosilnost 10 ton